ITEM	DISCRIMINAÇÃO DOS MATERIAIS
01	HASTE DE ATERRAMENTO TIPO AÇO-COBRE, COM 3000M DE COMPRIMENTO, DIAM 5/8"
02	ELETRODUTO VER "DIAGRAMA UNIFILAR GERAL"
03	PEDRA BRITA Nº2
04	BUCHA E CONTRA BUCHA VER "DIAGRAMA UNIFILAR GERAL"
05	GRAMPO DE ATERRAMENTO "CABO-HASTE , TIPO GAR, PARA CABO DE COBRE, SEÇÃO 25MM2
06	CAIXA DE CONCRETO ARMADO PARA ELETRODO DE TERRA, DE DIMENSÕES (300X300X300MM)
07	DISJUNTOR VER "DIAGRAMA UNIFILAR GERAL"
08	PLAQUETA DE IDENTIFICAÇÃO, EM ALUMINIO OU ACRILICO, COM A INSCRIÇÃO "GERAL" E "PERIGO GERAÇÃO PRÓPRIA"
09	CAIXA EM MATERIAL POLIMERICO TIPO ENP PARA MEDIDORES POLIFASICOS DE DIMENSÕES (520X520X180MM)
10	CAIXA EM MATERIAL POLIMERICO TIPO GNP PARA DISJUNTOR GERAL DE DIMENSÕES (520X260X180MM)
11	DISPOSITIVO PARA LACRE
12	CAIXA EM MATERIAL POLIMERICO PARA QTA DE DIMENSÕES (520X520X180MM)

DIAGRAMA UNIFILAR GERAL

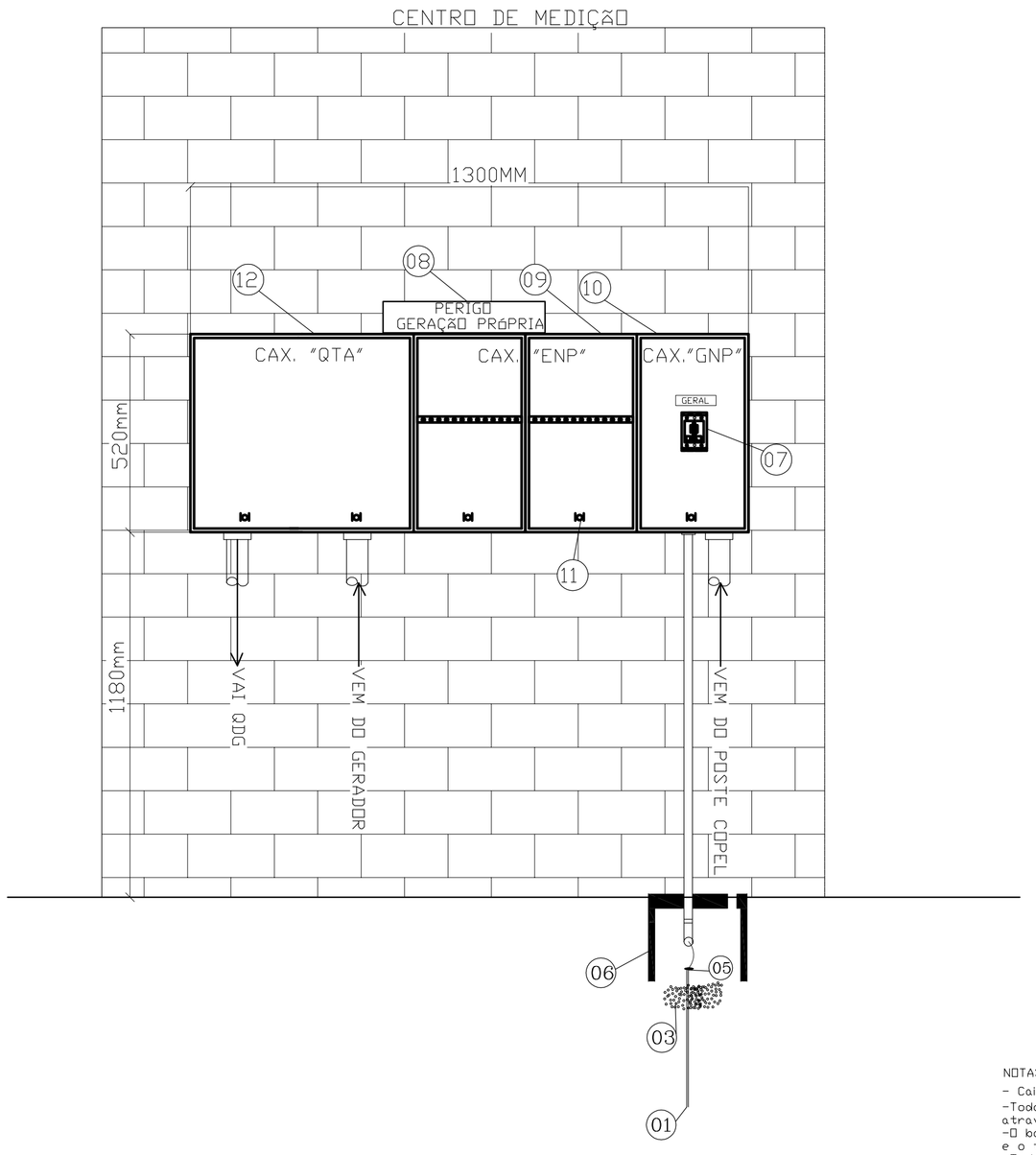

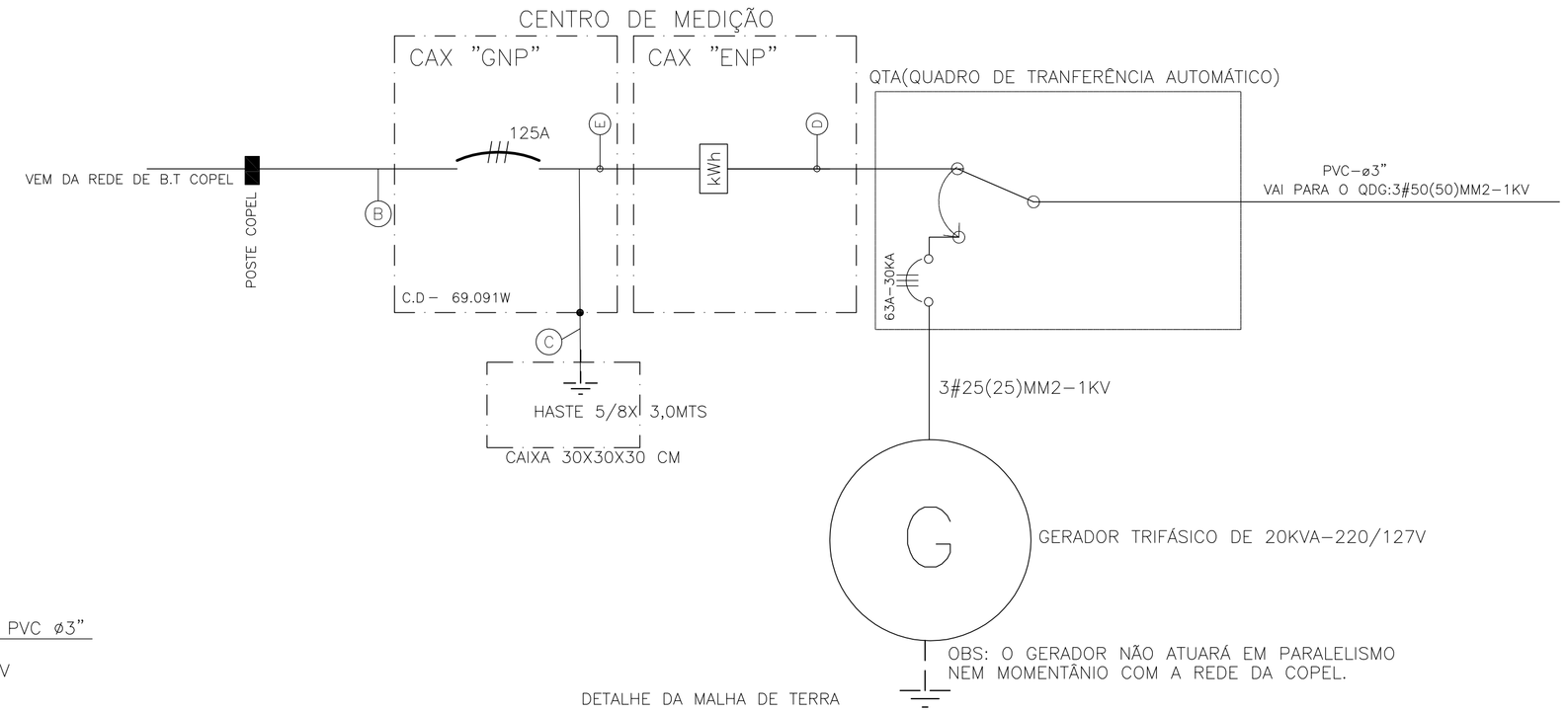

ESPECIFICAÇÕES:

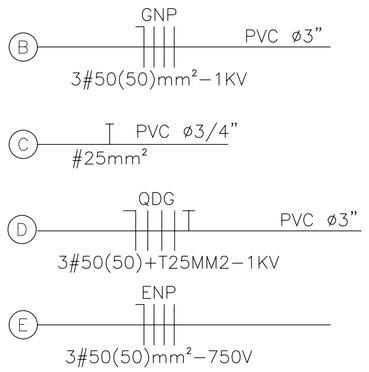

DETALHE DA MALHA DE TERRA

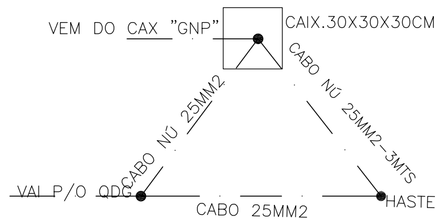

OBS: A RESISTÊNCIA DA MALHA DE TERRA DEVERÁ SER MENOR QUE 10 OHNS EM QUALQUER ÉPOCA DO ANO

NOTAS:

- Caixas em Aluminio ou materiais poliméricos
- Todos os consumidores deverão ser identificados no centro de medição através de plaquetas de acrílico ou aluminio rebitadas na chapa frontal
- O barramento do neutro deverá ser fixado através de isoladores e o terra deverá ser fixado diretamente na carcaça do centro de medição
- Todas as partes elétricas normalmente não energizadas deverão ser aterradas e o condutor de aterramento deverá ser continuo desde o neutro até a haste.
- Identificar as fases dentro do centro de medição com fitas coloridas nas cores amarela fase R, branca fases S, vermelha fase T, e azul e verde para neutro e terra
- Os eletrodutos embutidos no solo sujeito a trafego de veiculos deverão ser envelopados e concreto
- O centro de medição deverão ser adquirido de fabricantes cadastrados na copel
- Os cabos dos ramais alimentadores subterrâneos deverão ser de 1KV
- O condutor de aterramento deverá ser ligado diretamente do neutro à haste
- Os barramentos deverão ser estanhados e possuir furação de diâmetro 14mm
- Conforme determinação da nbr 5410 item 6.2.8.10 é vetada a utilização de solda à estanho nas terminações de condutores
- Para conexões de cabos flexíveis, com medidores, disjuntores e ou barramentos, deverão ser utilizados conectores de compressão aplicados com alicate específico
- Cada eletroduto deverá conter circuitos completos de fases e neutro.
- Os disjuntores até 100A instalados no C.M deverão ser adquiridos de fabricantes cadastrados na copel.
- Os condutores dos alimentadores das unidades consumidoras devem ser continuos(sem emendas)
- Os eletrodutos embutidos em locais sujeitos a tráfego de veículos, deverão ser envelopados em concreto.
- Os ramais 1 kV deverão ser providos de proteção mecânica adicional.
- A barra de neutro do Centro de medição deverá ser a mais próxima da tampa do quadro.

CREA - PR / AEAAL	CONSULTA
PREFEITURA	SAÚDE
SECRETARIO	DIRETOR

PREFEITURA MUNICIPAL DE PARANAGUÁ
ADMINISTRAÇÃO DR. EDISON DE OLIVEIRA KERSTEN
SECRETARIA MUNICIPAL DE PLANEJAMENTO
SECRETÁRIO: RITA DE KASSIA NAHAMI ABE

TÍTULO	PROJETO ELÉTRICO
OBRA	U.B.S. PRAIA DE ENCANTADAS - ILHA DO MEL
CONTEÚDO	ENTRADA DE SERVIÇO E DIAGRAMA UNIFILAR GERAL
RESP. TÉCNICO PROJETO	ALAN ANGEL SOLIS CREA-PR 70187/D
PROPRIETÁRIO	MUNICÍPIO DE PARANAGUÁ
DATA	SETEMBRO/2013
ESCALA	INDICADA
DESENHO	MJ
AREA AMPLIADA	405,95 m²
PRANCHA	03/03