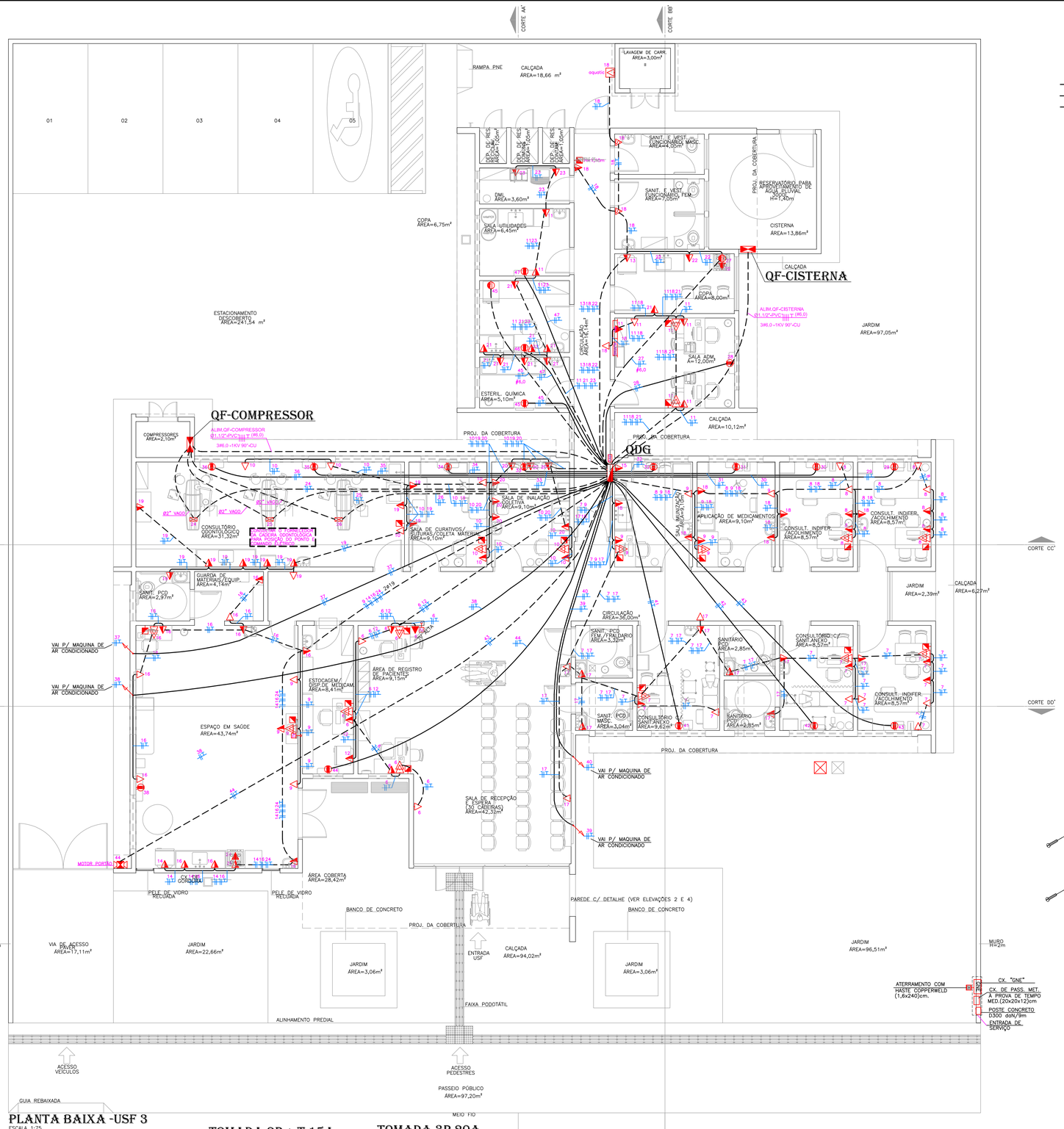

PLANTA BAIXA -USF 3

ESCALA 1:75

SIMBOLOGIA:

- QUADRO DE PROTEÇÃO E DISTRIBUIÇÃO INSTALADO À 1,30 DO CENTRO AO PISO.
- QUADRO DE DISTRIBUIÇÃO PARA LIGAÇÃO DO EQUIPAMENTO C/ DISJUNTOR CONFORME ESPECIFICADO PELO FABRICANTE.
- TUBULAÇÃO EMBUTIDA NA PAREDE OU TETO OU ENTREFORRO.
- TUBULAÇÃO EMBUTIDA NO PISO.
- TUBULAÇÃO APARENTE.
- ELETRODUTO QUE DESCE.
- ELETRODUTO QUE SOBE.
- ELETRODUTO QUE PASSA.
- FIOS: (|) NEUTRO, (|) FASE, (|) CAMPAINHA, (1) RETORNO E (T)TERRA, RESPECTIVAMENTE.
- TOMADA 20A 220V (PADRÃO BRASILEIRO), EMBUTIDA NA PAREDE – EM CX. 4"x2" – INSTALADA À 0,30m DO PISO, ONDE A= NÚMERO DO CIRCUITO.
- TOMADA 20A 220V (PADRÃO BRASILEIRO), EMBUTIDA NA PAREDE – EM CX. 4"x2" – INSTALADA À 1,10m DO PISO, ONDE A= NÚMERO DO CIRCUITO.
- TOMADA 20A 220V (PADRÃO BRASILEIRO), EMBUTIDA NA PAREDE – EM CX. 4"x2" – INSTALADA À 1,65m DO PISO, ONDE A= NÚMERO DO CIRCUITO.
- TOMADA 20A 220V (PADRÃO BRASILEIRO), EMBUTIDA NA PAREDE – EM CX. 4"x2" – INSTALADA À 2,10m DO PISO, ONDE A= NÚMERO DO CIRCUITO.
- DUAS TOMADAS 20A 220V (PADRÃO BRASILEIRO), EMBUTIDA NA PAREDE – EM CX. 4"x4" – INSTALADA À 0,30m DO PISO, ONDE A= NÚMERO DO CIRCUITO.
- TOMADA 20A (PADRÃO BRASILEIRO) PARA AR CONDICIONADO – EM CX. 4"x2" – INSTALADO À 2,30m OU INDICADO PELA EMPRESA. INSTALADORA, ONDE A= NÚMERO DO CIRCUITO.
- PONTO PARA CHUVEIRO C/ PLACA SAÍDA DE FIO – EM CX. 4"x2" – INSTALADA À 0,10m DO PONTO HIDRAULICO, ONDE A= NÚMERO DO CIRCUITO.
- TOMADA 20A/220V (PADRÃO BRASILEIRO) – MIOLO NA COR VERMELHA – EM CX. 4"x2" – INSTALADA À 0,30m DO PISO, ONDE A= NÚMERO DO CIRCUITO.
- TOMADA 220V 3P (PADRÃO BRASILEIRO) – MIOLO NA COR VERMELHA, EMBUTIDA NA PAREDE – EM CX. 4"x2" – A 1,10m DO PISO, ONDE A= NÚMERO DO CIRCUITO.
- PONTO PARA ANTENA DE TV – EM CX. 4"x4" – A 2,10m DO PISO OU ALTURA INDICADA (VIDE PROJETO ESPECIFICO).
- TOMADA PARA LÓGICA, EMBUTIDA NA PAREDE – EM CX. 4"x2" – A 0,30m DO PISO. (VIDE PROJETO ESPECIFICO).

NOTAS:

- OS CONDUTORES DE RETORNO SERÃO #1,5mm2.
- OS CONDUTORES NÃO ESPECIFICADOS SERÃO #2,5mm2.
- OS ELETRODUTOS NÃO ESPECIFICADOS SERÃO 3/4".
- AS DIMENSÕES DOS ELETRODUTOS SÃO INTERNAS.
- PARA ATERRAMENTO ATE 10mm2 , PERMANECE A BITOLA INDICADA.
- AS MEDIDAS SAO EM MILIMETROS.
- TODAS AS LIGAÇÕES AS CAIXAS DEVERÃO SER FEITAS ATRAVÉS DE BUCHAS E ARRUELAS DE AL.
- A RESISTENCIA DE TERRA, EM QUAL. EPOCA DO ANO, NÃO DEVERÁ SER SUPERIOR A 10 OHMS.
- TODOS OS DISJUNTORES DEVERÃO SER CONFORME IEC. 947–2.
- TODAS AS TOMADAS DEVERÃO POSSUIR FIO TERRA.
- OS PONTOS PODERÃO SER MODIFICADOS CASO HAJA ALGUMA INTERFERÊNCIA ESTRUTURAL.
- TODOS OS PONTOS DE TOMADAS EM ÁREAS MOLHADAS DEVERÃO ESTAR PROTEGIDA POR UM DISPOSITIVO DIFERENCIAL. CASO NÃO SEJA INSTALADO NO QUADRO DE DISTRIBUIÇÃO O MESMO DEVERÁ SER INSTALADO NA PRÓPRIA TOMADA.
- CONFERIR COMANDOS COM PROJETO DE ARQUITETURA NO FINAL DA OBRA.
- CORES DOS CONDUTORES PARA ELÉTRICA COMUM (FASES: AMARELO, BRANCO E VERMELHO / NEUTRO : AZUL CLARO / TERRA: VERDE / RETORNO: CINZA.
- CORES DOS CONDUTORES PARA ELÉTRICA ESTABILIZADA (FASES: PRETO / NEUTRO: AZUL ESCURO / TERRA: VERDE E AMARELO.
- TODAS AS PARTES METALICAS NÃO ENERGIZADAS DEVERÃO SER ATERRADAS.

CRITÉRIOS DE EXECUÇÃO

O EXECUTOR DEVERÁ, NO MÍNIMO, SEGUIR AS SEGUINTES ORIENTAÇÕES ABAIXO DESCRITAS:
1– SOLICITAR ESCLARECIMENTO SOBRE O PROJETO SEMPRE QUE HOUVER DIVERGÊNCIAS ENTRE AS PLANTAS E ESPECIFICAÇÕES.
2– NÃO DEVE PREVALECER–SE DE QUALQUER ERRO INVOLUNTÁRIO, OU DE QUALQUER OMISSÃO EVENTUALMENTE EXISTENTE PARA EXIMIR–SE DE SUAS RESPONSABILIDADES.
3– OBRIGA–SE A SATIZFAZER TODOS OS REQUISITOS CONSTANTES DOS DESENHOS E MEMORIAL DESCRITIVO.
4– NO CASO DE ERROS OU DISCREPÂNCIA, AS ESPECIFICAÇÕES DEVERÃO PREVALECER SOBRE OS DESENHOS, DEVENDO O FATO DE QUALQUER MODO SER COMUNICADO AO PROJETISTA.
5– TODOS OS ADORNOS, MELHORAMENTOS, ETC., INDICADOS NOS DESENHOS OU NOS DETALHES OU PARCIALMENTE DESENHADOS PARA QUALQUER ÁREA OU LOCAL EM PARTICULAR, DEVERÃO SER CONSIDERADOS PARA ÁREAS OU LOCAIS SEMELHANTES, A NÃO SER QUE HAJA INDICAÇÃO OU ANOTAÇÃO EM CONTRATO.
6– PARA OS SERVIÇOS DE EXECUÇÃO DAS INSTALAÇÕES CONSTANTES DO PROJETO É DESCRITO NOS RESPECTIVOS MEMORIAIS, O EXECUTOR SE OBRIGA A SEGUIR AS NORMAS OFICIAIS VIGENTES, BEM COMO AS PRÁTICAS USUAIS CONSAGRADAS PARA UMA PERFEITA EXECUÇÃO DOS SERVIÇOS.
7– SERÁ NECESSÁRIO, MANTER CONTATO COM AS REPARTIÇÕES COMPETENTES, A FIM DE OBTER AS NECESSÁRIAS APROVAÇÕES DOS SERVIÇOS A SEREM EXECUTADOS, BEM COMO FAZER OS PEDIDOS DE LIGAÇÕES E INSPEÇÕES.
8– O EXECUTOR OBRIGA–SE A ENTREGAR SÓ AO CLIENTE, APÓS O TÉRMINO DA OBRA, TODOS OS ARQUIVOS ELETRÔNICOS DOS PROJETOS MODIFICADOS "AS BUILT".
9– OS MATERIAIS E EQUIPAMENTOS A SEREM EMPREGADOS NESTA OBRA SERÃO NOVOS E COMPROVADAMENTE DE PRIMEIRA QUALIDADE.
10–A CONTRATADA DEVERÁ POSSUIR UM ENGENHEIRO ELETRICISTA, REGISTRADO NO CREA–PR , COM ACERVO COMPATÍVEL COM ESTA OBRA, PARA ACOMPANHAR DIARIAMENTE TODOS OS SERVIÇOS DE INSTALAÇÃO ELÉTRICA, CABEAMENTO ESTRUTURADO, SPDA, ETC. , ISTO É NECESSÁRIO DEVIDO A ALTA COMPLEXIDADE DAS INSTALAÇÕES.

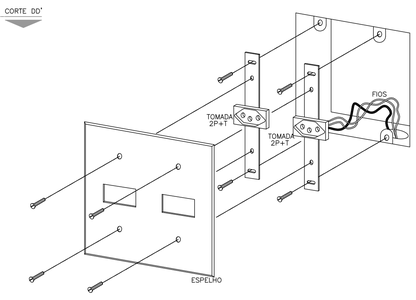

CAIXA 4"X4" (DUAS TOMADAS 2P+T)
S/ Escala

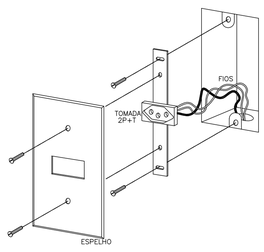

CAIXA 4"X2" (TOMADA 2P+T)
S/ Escala

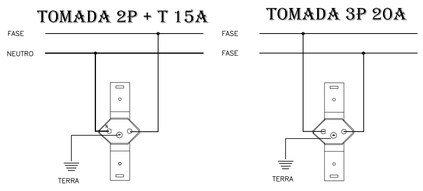

TOMADA 2P + T 15A — TOMADA 3P 20A

ESQUEMA DE LIGAÇÃO DE TOMADAS

Eletrodutos de PVC				
Diâmetro Nominal		Ø Ext. (mm)	Ø Int. (mm)	S (mm²)
3/4"	25mm	26,2	21,6	366
1"	32mm	33,2	27,8	607
1 1/4"	40mm	42,2	36,4	1041
1 1/2"	50mm	47,8	41,8	1372
2"	60mm	59,4	53,2	2223
2 1/2"	75mm	75,1	67,5	3578
3"	85mm	88	80	5027
4"	100mm	113	103	8332

CONSULTAR O FORNECEDOR DA CADEIRA ODONTOLÓGICA PARA POSIÇÃO DO PONTO E COMANDO ELÉTRICO

TODAS AS PARTES METÁLICAS NÃO ENERGIZADAS DEVERÃO SER ATERRADAS.

ESTA OBRA DEVERÁ SER ACOMPANHADA POR UM ENGENHEIRO ELETRICISTA REGISTRADO NO CREA QUE SERÁ RESPONSÁVEL TÉCNICO POR TODAS AS INSTALAÇÕES. O MESMO DEVERÁ EMITIR ART-ANOTAÇÃO DE RESP. TÉCNICA PELA EXECUÇÃO DA OBRA.

AO TÉRMINO DA OBRA AS INSTALAÇÕES DEVERÃO SER CERTIFICADAS PELO ENGENHEIRO RESPONSÁVEL REGISTRADO NO CREA

POR SE TRATAR DE UM PROJETO PADRÃO, CADA OBRA DEVERÁ TER UM ENGENHEIRO ELETRICISTA RESPONSÁVEL PELO PROJETO ELÉTRICO E EXECUÇÃO
O PROJETO DEVERÁ SER READEQUADO CONFORME CONDIÇÕES TÉCNICAS LOCAIS.

DATA DE ALTERAÇÃO (03/04/2014) - CONFORME PARECER DA PRED.

UNIDADE DE SAÚDE DA FAMÍLIA - PORTE 3 (MODELO PADRÃO)

GOVERNO DO ESTADO DO PARANÁ
SEIL - SECRETARIA DE INFRAESTRUTURA E LOGÍSTICA
PARANÁ EDIFICAÇÕES
GERÊNCIA DE PROJETOS

PROPRIETÁRIO: GOVERNO DO ESTADO DO PARANÁ
MUNICÍPIO: CURITIBA-PR
OBRA: UNIDADE DE SAÚDE DA FAMÍLIA - PORTE 3
ESCRITÓRIO REGIONAL:
LOCAL: UNIDADE PADRÃO PARA O ESTADO DO PARANÁ
TIPO: CONSTRUÇÃO

AUTOR DO PROJETO / REGISTRO PROF: Eng. Eletricista Fábio T. Sazaki CREA 30.404 / D-PR
MEP-ARQUITETURA E PLANEJAMENTO LTDA-EPP/ CNPJ:06.164.906/0001-28
RESPONSÁVEL TÉCNICO / REGISTRO PROF:

PROJETO: **ELÉTRICO**
REFERÊNCIA: **PLANTA BAIXA TÉRREO (TOMADAS)**

MEP-ARQUITETURA E PLANEJAMENTO LTDA-EPP
CNPJ: 06.164.906/0001-28
CAU : PR 61.798-9
RUA JUIZ DE FORA, 100, JD. SUMARÉ, LONDRINA-PR
CEP: 86020-480
E-MAIL: carlos@meparquitetura.arq.br /SITE: www.meparquitetura.arq.br
TELEFONE: (043) 3328.1020

DESENHO: SÉRGIO L. CEOLA
DATA: FEVEREIRO /2014
ESCALA DO DESENHO: 1:75
ARQUIVO: P2014-028

ELÉT. 02 03

TODOS OS DESENHOS E DETALHES CONSTANTES CONSTITUEM DIREITOS AUTORAIS RESERVADOS CONFORME LEI FEDERAL Nº9610 DE 19/02/98 PUBLICADA NO D.O.U. EM 20/02/98