TODOS OS DESENHOS E DETALHES CONSTANTES CONSTITUEM DIREITOS AUTORAIS RESERVADOS
CONFORME LEI FEDERAL Nº9610 DE 19/02/98 PUBLICADA NO D.O.U. EM 20/02/9898

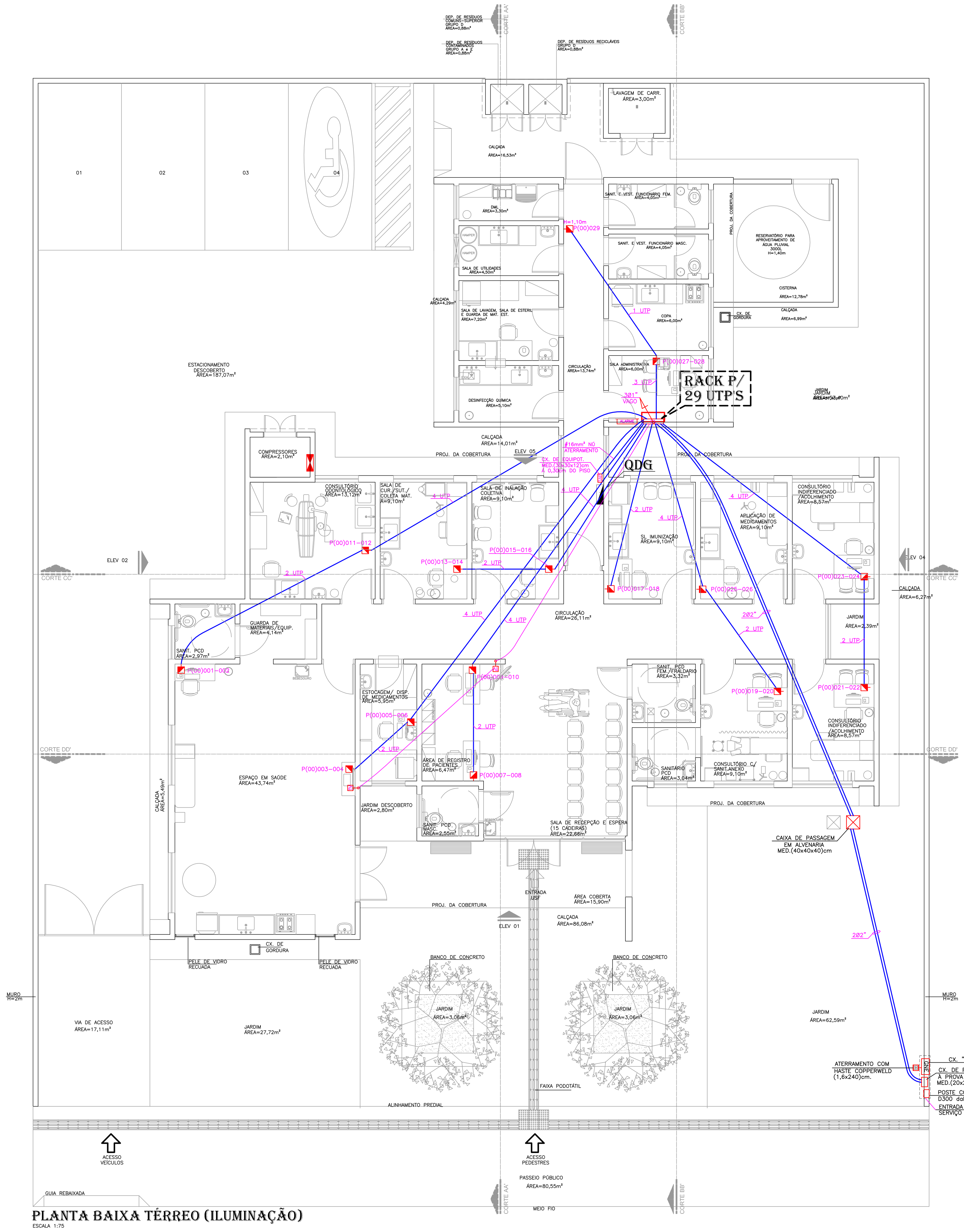

PLANTA BAIXA TÉRREO (ILUMINAÇÃO)

ESCALA 1:75

SIMBOLOGIA

- CAIXA DE TELEFONE TIPO DG INSTALADO A 1,30m DO CENTRO AO PISO OU ESPECIFICADA EM PLANTA. (MEDIDAS ESPECIFICADAS EM PROJETO)
- CAIXA DE DIL TIPO DG INSTALADO A 2,30m DO CENTRO AO PISO OU ESPECIFICADA EM PLANTA. (MEDIDAS ESPECIFICADAS EM PROJETO)
- PONTO PARA ANTENA DE TV – EM CX. 4"x4" – A 2,10m DO PISO OU ALTURA INDICADA (VIDE PROJETO ESPECIFICO).
- DUAS TOMADAS RJ45 CAT 6, PARA CABEAMENTO ESTRUTURADO, EMBUTIDA NA PAREDE / DIVISÓRIA EM CX. 4"x4" A 0,30 DO PISO (OU ALTURA INDICADA).
- TUBULAÇÃO DE TV INSTALADA NO PISO.
- TUBULAÇÃO DE REDE INSTALADA NO PISO OU PAREDE.
- ELETRODUTO QUE DESCE.
- ELETRODUTO QUE SOBE SOBRE A LAJE.

PT (X) XXX - XXX

PONTO DE TELECOMUNICAÇÃO — ANDAR — Nº PONTO — Nº PONTO

CRITÉRIOS DE EXECUÇÃO

O EXECUTOR DEVERÁ, NO MÍNIMO, SEGUIR AS SEGUINTES ORIENTAÇÕES ABAIXO DESCRITAS:

1– SOLICITAR ESCLARECIMENTO SOBRE O PROJETO SEMPRE QUE HOUVER DIVERGÊNCIAS ENTRE AS PLANTAS E ESPECIFICAÇÕES.

2– NÃO DEVE PREVALECER–SE DE QUALQUER ERRO INVOLUNTÁRIO, OU DE QUALQUER OMISSÃO EVENTUALMENTE EXISTENTE PARA EXIMIR–SE DE SUAS RESPONSABILIDADES.

3– OBRIGA–SE A SATIZFAZER TODOS OS REQUISITOS CONSTANTES DOS DESENHOS E MEMORIAL DESCRITIVO.

4– NO CASO DE ERROS OU DISCREPÂNCIA, AS ESPECIFICAÇÕES DEVERÃO PREVALECER SOBRE OS DESENHOS, DEVENDO O FATO DE QUALQUER MODO SER COMUNICADO AO PROJETISTA.

5– TODOS OS ADORNOS, MELHORAMENTOS, ETC., INDICADOS NOS DESENHOS OU NOS DETALHES OU PARCIALMENTE DESENHADOS PARA QUALQUER ÁREA OU LOCAL EM PARTICULAR, DEVERÃO SER CONSIDERADOS PARA ÁREAS OU LOCAIS SEMELHANTES, A NÃO SER QUE HAJA INDICAÇÃO OU ANOTAÇÃO EM CONTRATO.

6– PARA OS SERVIÇOS DE EXECUÇÃO DAS INSTALAÇÕES CONSTANTES DO PROJETO E DESCRITO NOS RESPECTIVOS MEMORIAIS, O EXECUTOR SE OBRIGA A SEGUIR AS NORMAS OFICIAIS VIGENTES, BEM COMO AS PRÁTICAS USUAIS CONSAGRADAS PARA UMA PERFEITA EXECUÇÃO DOS SERVIÇOS.

7– SERÁ NECESSÁRIO, MANTER CONTATO COM AS REPARTIÇÕES COMPETENTES, A FIM DE OBTER AS NECESSÁRIAS APROVAÇÕES DOS SERVIÇOS A SEREM EXECUTADOS, BEM COMO FAZER OS PEDIDOS DE LIGAÇÕES E INSPEÇÕES.

8– O EXECUTOR OBRIGA–SE A ENTREGAR SÓ AO CLIENTE, APÓS O TÉRMINO DA OBRA, TODOS OS ARQUIVOS ELETRÔNICOS DOS PROJETOS MODIFICADOS "AS BUILT".

9– OS MATERIAIS E EQUIPAMENTOS A SEREM EMPREGADOS NESTA OBRA SERÃO NOVOS E COMPROVADAMENTE DE PRIMEIRA QUALIDADE.

NOTAS:

- TODOS OS ELETRODUTOS DEVERÃO SER DE PVC RÍGIDO CLASSE "A" , DE ACORDO COM A EB–744(ABNT).
- TODOS OS ELETRODUTOS NÃO ESPECIFICADOS SERÃO DE DIAM. Ø1".
- AS DIMENSÕES DOS ELETRODUTOS SÃO INTERNAS.
- PARA ATERRAMENTO ATÉ 10mm², PERMANECE A BITOLA INDICADA.
- AS MEDIDAS SÃO EM MILÍMETROS.
- TODAS AS LIGAÇÕES AS CAIXAS DEVERÃO SER FEITAS ATRAVÉS DE BUCHAS E ARRUELAS DE AL.
- A RESISTÊNCIA DE TERRA, EM QUAL. ÉPOCA DO ANO, NÃO DEVERÁ SER SUPERIOR A 10 OHMS.
- OS PONTOS PODERÃO SER MODIFICADOS CASO HAJA ALGUMA INTERFERÊNCIA ESTRUTURAL.
- OS ELETRODUTOS SEM ESPECIFICAÇÃO DE FIAÇÃO DEVERÃO SER PROVIDOS DE ARAME GUIA N. 16 AWG.
- OS PROJETOS COMPLEMENTARES DEVERÃO SER COMPATIBILIZADOS COM O PROJETO ARQUITETÔNICO E SÓ PODERÃO PERMANECER NA OBRA AS PRANCHAS APROVADAS PELO ARQUITETO E / OU PELO CONSTRUTOR.
- TODA E QUALQUER MODIFICAÇÃO NA OBRA, EM RELAÇÃO AO PROJETO DE CABEAMENTO ESTRUTURADO, SOMENTE PODERÁ SER FEITA ATRAVÉS DE AUTORIZAÇÃO POR ESCRITO DO ENGENHEIRO AUTOR DO PROJETO, PARA ASSEGURAR A METODOLOGIA DE TRABALHO ADOTADA. (DE ACORDO COM OS ARTIGOS N.º 18 E 20 DA LEI Nº 5194–66, DO CONFEA, QUALQUER MODIFICAÇÃO DO PROJETO, NÃO AUTORIZADO FORMALMENTE PELO ENGENHEIRO RESPONSÁVEL PELO MESMO, IMPLICARÁ NA SUSPENSÃO DA RESPONSABILIDADE SOBRE A AUTORIA DO PROJETO).
- HAVENDO DISCREPÂNCIA ARQUITETÔNICOA ENTRE O PROJETO DE INSTALAÇÕES E O ARQUITETÔNICO, PREVALECE O ARQUITETÔNICO, O ENGENHEIRO RESPONSÁVEL PELO PROJETO DE INSTALAÇÕES DEVERÁ SER INFORMADO DA DIVERGÊNCIA ENTRE PROJETOS.
- EM CASO DE DIVERGÊNCIA ENTRE AS COTAS DOS DESENHOS E SUAS DIMENSÕES, MEDIDAS EM ESCALA PREVALECERÃO SEMPRE AS PRIMEIRAS.
- EM CASO DE DIVERGÊNCIA ENTRE OS DESENHOS DE ESCALAS DIFERENTES, PREVALECERÃO SEMPRE OS DE MAIOR ESCALA.
- EM CASO DE DIVERGÊNCIA ENTRE OS DESENHOS DE DATAS DIFERENTES, PREVALECERÃO SEMPRE OS MAIS RECENTES.
- A ESPECIFICAÇÃO DOS EQUIPAMENTOS DAS INSTALAÇÕES É VÁLIDA PARA UM PREENCHIMENTO INICIAL DO PROGRAMA DE NECESSIDADES DO PROJETO. SENDO ASSIM, FAZ–SE NECESSÁRIO – EM TEMPO DE EXECUÇÃO – UM ACOMPANHAMENTO NA COMPRA DESTES EQUIPAMENTOS PARA QUE ESTEJAM EM CONFORMIDADE COM AS ESPECIFICAÇÕES.
- É MANDATÓRIA A COMPREENSÃO TOTAL DO PROJETO. EM CASO DE DÚVIDA CONSULTE O ENGENHEIRO AUTOR DO PROJETO.
- O MEMORIAL DESCRITIVO E ESTIMATIVA DE MATERIAIS FAZEM PARTE E DEVE ACOMPANHAR O PROJETO.
- ESTE PROJETO DEVERÁ SER EXECUTADO POR UMA EMPRESA ESPECIALIZADA EM CABEAMENTO ESTRUTURADO. QUE DEVERÁ NO FINAL DA OBRA FAZER AS BUILT'S COM AS ALTERAÇÕES NECESSÁRIAS.

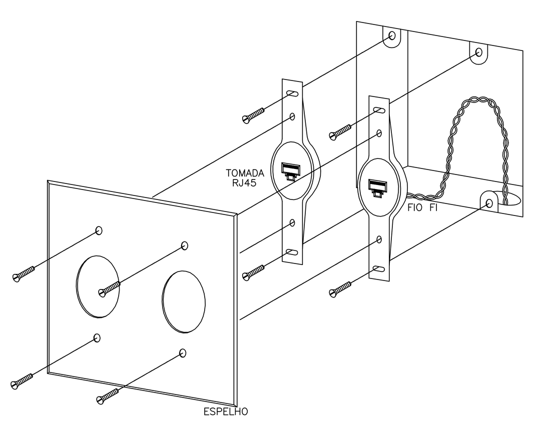

TOMADA RJ11 EM CAIXA 4"X4"

S/ Escala

Eletrodutos de PVC

Diâmetro Nominal		Ø Ext. (mm)	Ø Int. (mm)	S (mm²)
3/4"	25mm	26,2	21,6	366
1"	32mm	33,2	27,8	607
1 1/4"	40mm	42,2	36,4	1041
1 1/2"	50mm	47,8	41,8	1372
2"	60mm	59,4	53,2	2223
2 1/2"	75mm	75,1	67,5	3578
3"	85mm	88	80	5027
4"	100mm	113	103	8332

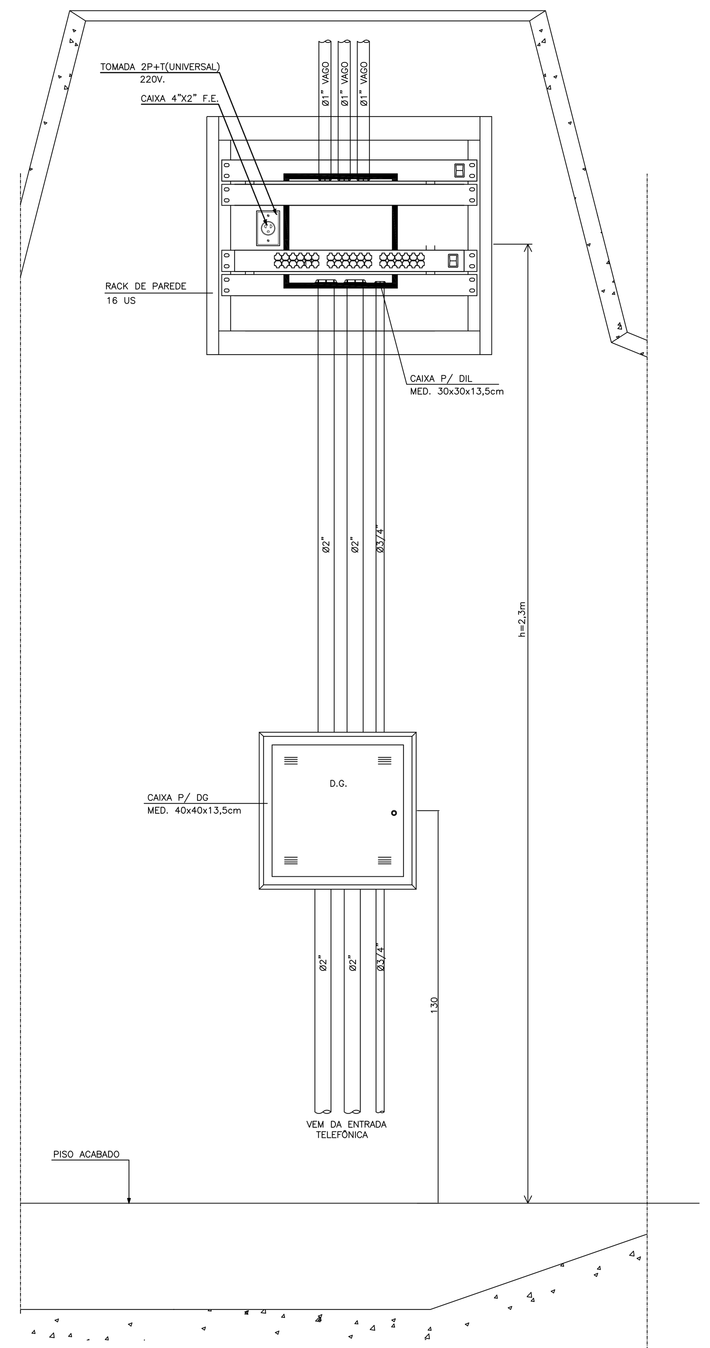

DETALHE GENÉRICO DE INSTALAÇÃO DO RACK DE PAREDE

SEM ESCALA

TODAS AS PARTES METÁLICAS NÃO ENERGIZADAS DEVERÃO SER ATERRADAS

ESTA OBRA DEVERÁ SER ACOMPANHADA POR UM ENGENHEIRO ELETRICISTA REGISTRADO NO CREA QUE SERÁ RESPONSÁVEL TÉCNICO POR TODAS AS INSTALAÇÕES. O MESMO DEVERÁ EMITIR ART-ANOTAÇÃO DE RESP. TÉCNICA PELA EXECUÇÃO DA OBRA.

AO TÉRMINO DA OBRA AS INSTALAÇÕES DEVERÃO SER CERTIFICADAS PELO ENGENHEIRO RESPONSÁVEL REGISTRADO NO CREA

POR SE TRATAR DE UM PROJETO PADRÃO, CADA OBRA DEVERÁ TER UM ENGENHEIRO ELETRICISTA RESPONSÁVEL PELO PROJETO ELÉTRICO E EXECUÇÃO
O PROJETO DEVERÁ SER READEQUADO CONFORME CONDIÇÕES TÉCNICAS LOCAIS.

DATA DE ALTERAÇÃO (03/04/2014) - CONFORME PARECER DA PRED.

UNIDADE DE SAÚDE DA FAMÍLIA - PORTE 1 (MODELO PADRÃO)

GOVERNO DO ESTADO DO PARANÁ
SEIL - SECRETARIA DE INFRAESTRUTURA E LOGÍSTICA
PARANÁ EDIFICAÇÕES
GERÊNCIA DE PROJETOS

PROPRIETÁRIO: GOVERNO DO ESTADO DO PARANÁ
MUNICÍPIO: CURITIBA-PR
OBRA: UNIDADE DE SAÚDE DA FAMÍLIA - PORTE 1
ESCRITÓRIO REGIONAL:
LOCAL: UNIDADE PADRÃO PARA O ESTADO DO PARANÁ
TIPO: CONSTRUÇÃO
AUTOR DO PROJETO / REGISTRO PROF.: Eng. Eletricista Fábio T. Sazaki CREA 30.404 / D-PR
PROJETO: TELEFÔNICO
MEP-ARQUITETURA E PLANEJAMENTO LTDA-EPP/ CNPJ:06.164.906/0001-28
REFERÊNCIA: PLANTA BAIXA TÉRREO (LÓGICA)
RESPONSÁVEL TÉCNICO / REGISTRO PROF.:
DESENHO: SÉRGIO L. CEOLA
DATA: FEVEREIRO /2014
ESCALA DO DESENHO: 1:75
ARQUIVO: P2014-026
LÓGICA
01 01

MEP-ARQUITETURA E PLANEJAMENTO LTDA-EPP
CNPJ.: 06.164.906/0001-28
CAU.: PR 61.798-9
RUA JUIZ DE FORA, 100, JD. SUMARÉ, LONDRINA-PR
CEP: 86020-680
E-MAIL: carlos@mepsarquitetura.arq.br /SITE: www.mepsarquitetura.arq.br
TELEFONE: (043) 3326-1020