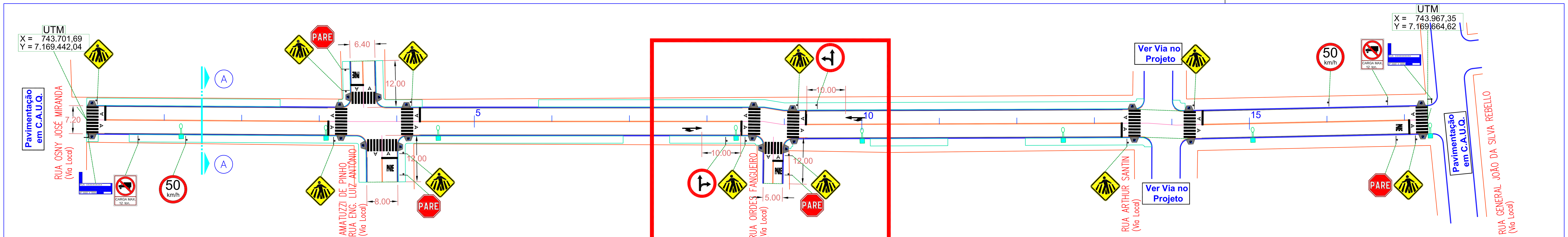

PLANTA: RUA SOLDADO LAURO MARTINS BITENCOURT

Escala: 1:500 - Decreto n. 577/2001 - Via Coletora
Extensão: PN= 346,0 m
Area em C.A.U.Q. = 2.730,96 m^2
Substituição de Luminárias LED= 8 unidades
Rampa Tipo 1 p/Port.de Nec. Especiais= 22 unidades

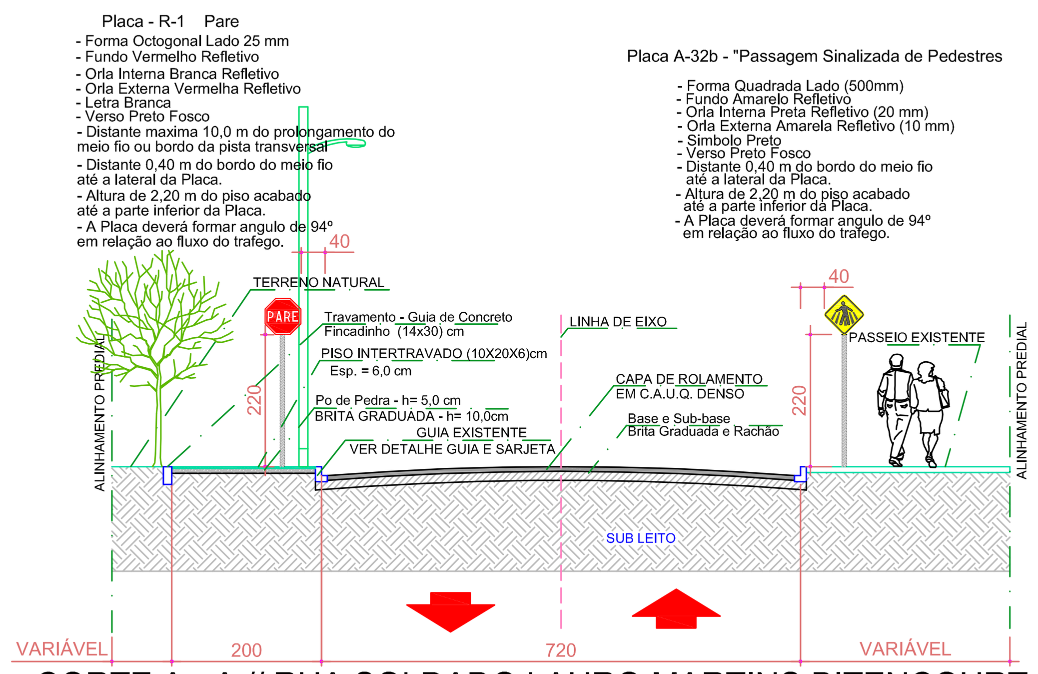

CORTE A - A // RUA SOLDADO LAURO MARTINS BITENCOURT
ESCALA 1/100

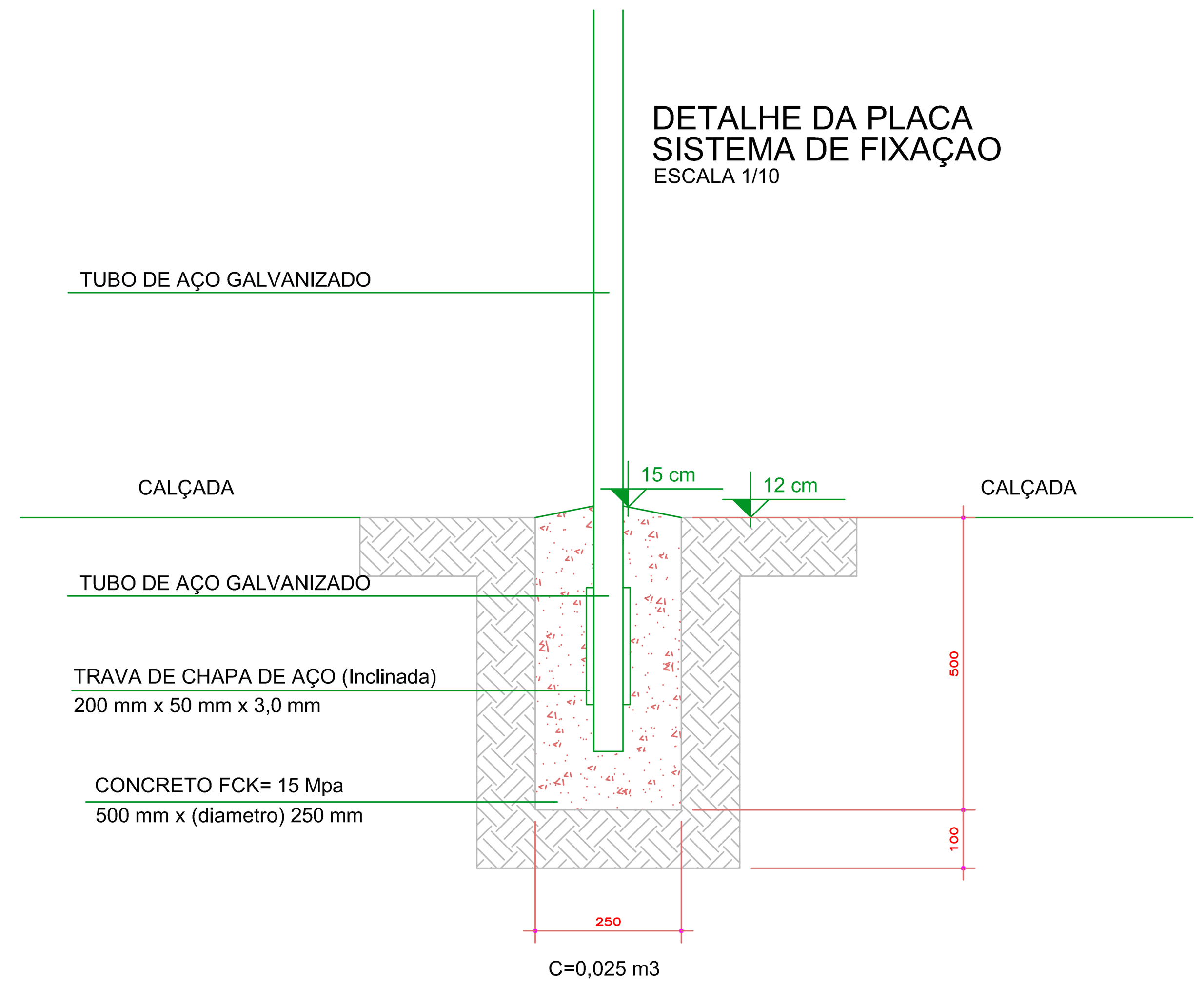

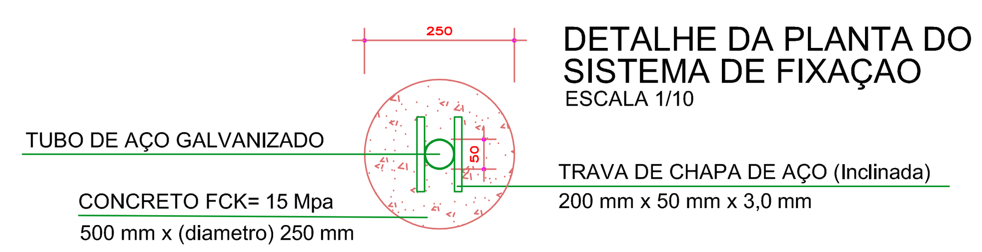

– RECOMENDAÇÕES:
1– A linha limite do estacionamento nas entradas de veículos nos imoveis deverão estar afastada no mínimo 1,20 m em ambos os lados;
2– A distancia Longitudinal entre placas de sinalização terá no mínimo ter 5,0 m entre placas.
3– A distancia Transversal (do meio fio a Placa de sinalização) terá 40 cm conforme detalhes do projeto
4– A Faixa de pedestre será recuado no mínimo 1,0 m do alinhamento dos bordos da via conforme detalhes.
5– A Faixa de retenção será recuado 1,60 m da Faixa de Pedestres
6– A Legenda "PARE" será recuado 1,60 m da Faixa de retenção.
7– As Setas indicativas de posicionamento na pista para execução de movimento (PEM) será recuado de 10,0 m da Faixa de retenção.
8– Caso a placa de sinalização coincidir com a entrada de veículos deverá ser relocada para distancia maior do que 5,0 m entre placas.
9– Caso a Rampa para deficiente físico coincida com a boca de lobo existente deverá ser remanejada.
10– O calculo das quantidades de materiais (Vertical e Horizontal), são aquelas que estão representadas graficamente neste projeto.
11– As placas de sinalização existente deverão ser retiradas e entregues em local definido pela Fiscalização.
12– As duvidas deverão ser apresentadas diretamente para a fiscalização por escrito.

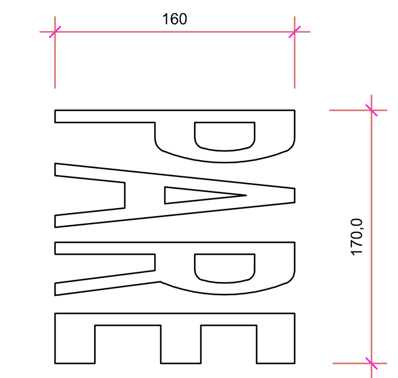

AREA = 1,217 m2

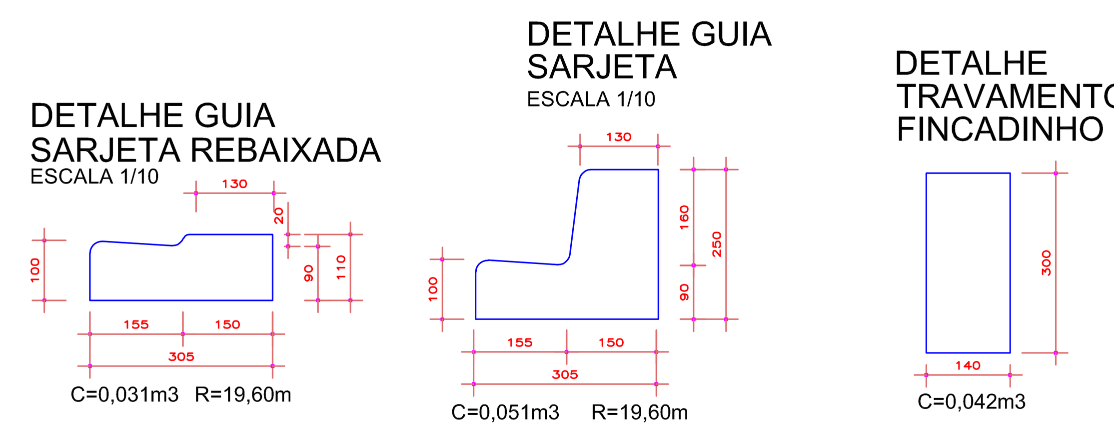

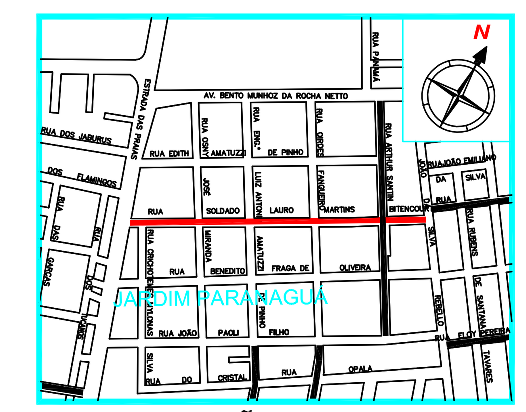

LOCALIZAÇÃO
ESCALA 1/10.000

RUA SOLDADO LAURO MARTINS BITENCOURT (Via Coletora)

	R-1	PARADA OBRIGATORIA	4,0
	R-9	PROIBIDO TRANSITO DE CAMINHÕES ACIMA 12 TON	2,0
	R-19	VELOCIDADE MAXIMA PERMITIDA	2,0
	R-25c	SIGA EM FRENTE OU VIRE A ESQUERDA	1,0
	R-25d	SIGA EM FRENTE OU VIRE A DIREITA	1,0
	A-32b	PASSAGEM SINALIZADA DE PEDESTRES	11,0
		PLACA INDICATIVA DE RUA	2,0
		SINALIZAÇÃO HORIZONTAL NA COR AMARELA	71,59 m2
		SINALIZAÇÃO HORIZONTAL NA COR BRANCA	198,60 m2
		RAMPA TIPO 1 - P/PORT. DE NEC. ESPECIAIS	22,0

COR AMARELA		EXTENSÃO	AREA
LFO-3	Linha Dupla Continua	582,54 m	58,25 m2
LPP	Linha de Indicação de Proibição de Estacionar ou Parada	133,39 m	13,34 m2
TOTAL DA AREA PINTADA COR AMARELA		715,93 m	71,59 m2

COR BRANCA		EXTENSÃO	AREA
LBO	Linha de Bordo	586,54 m	46,10 m2
LRE	Linha de Retenção	40,17 m	16,07 m2
FTP-1	Faixa de Travessia de Pedestres - Tipo Zebrada	288,00 m	115,20 m2
	Legendas - "PARE"	4 ud	4,87 m2
	Setas Direcionais - Siga em Frente ou Vire a Direita / Esquerda	2 ud	3,81 m2
TOTAL DA AREA PINTADA COR BRANCA		914,71 m	198,60 m2

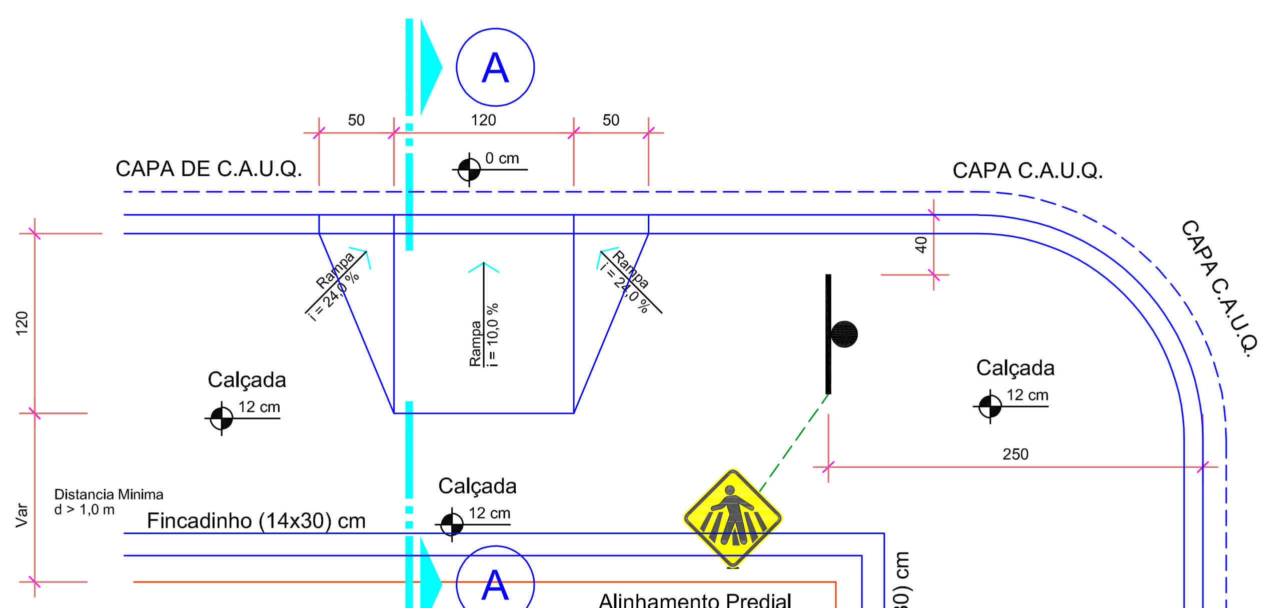

INSCRIÇÃO DE PAVIMENTO
SIMBOLO "DEFICIENTE FISICO"

AREA BRANCA = 0,093 m2
AREA AZUL = 0,547 m2
AREA DE PINTURA = 0,640 m2
AREA DA RAMPA TIPO 1 = 2,04 m2

DETALHE DA RAMPA
E SINALIZAÇÃO
ESCALA 1/50

SETAS DIRECIONAIS

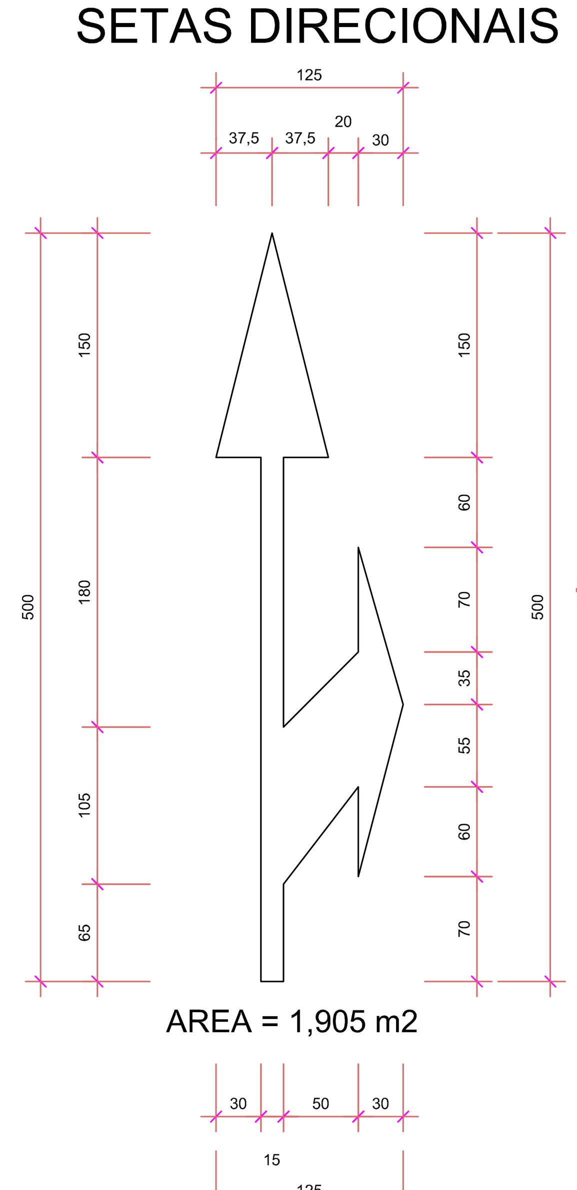

AREA = 1,905 m2

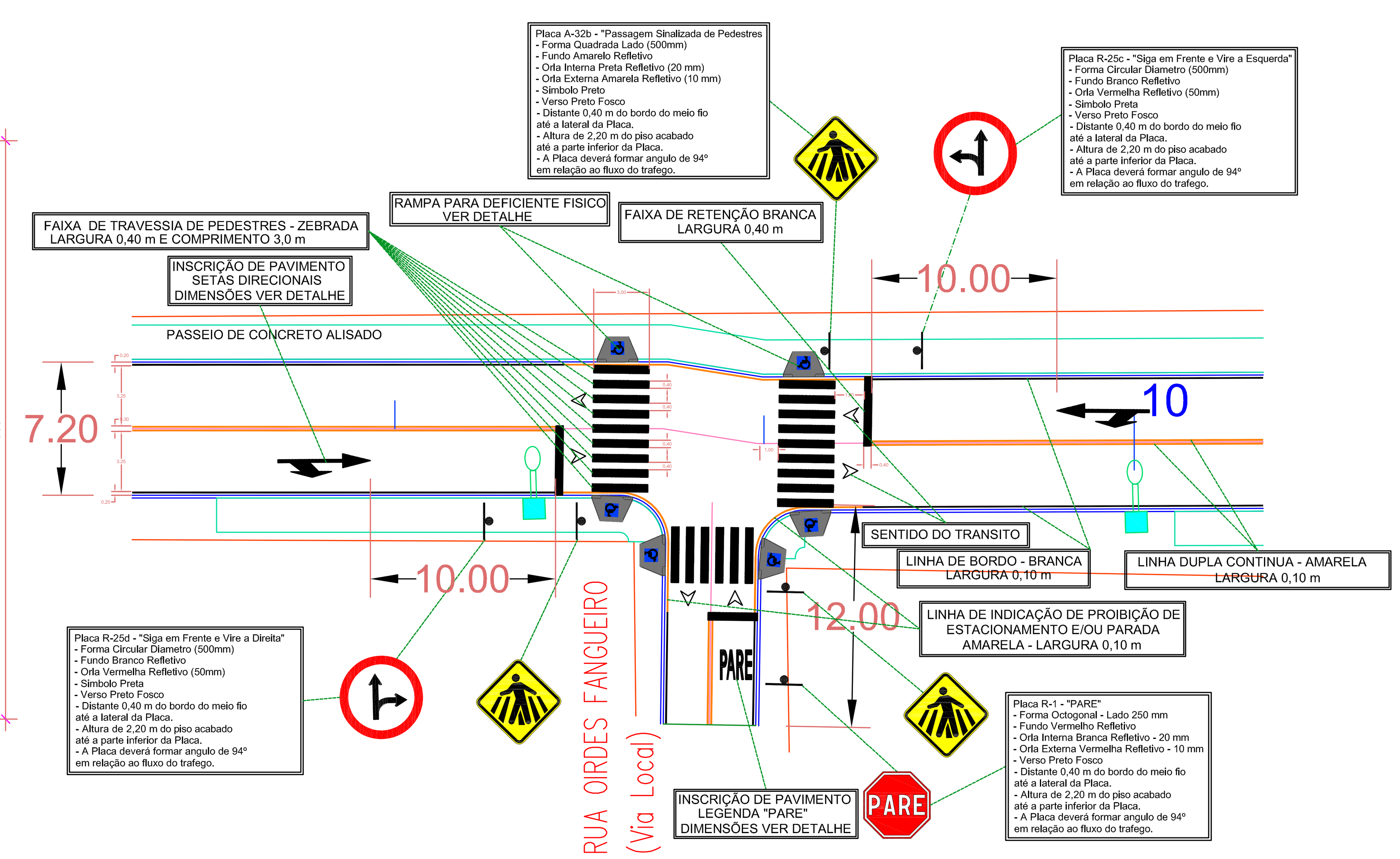

DETALHE: 1:250 - RUA SOLDADO LAURO MARTINS BITENCOURT
Via Coletora

PREFEITURA DE
PARANAGUÁ
UNIDADE DE GERENCIAMENTO DE PROGRAMA - U G P

TÍTULO PROGRAMA: INTEGRADO DE DESENVOLVIMENTO SOCIAL E URBANO DO MUNICIPIO DE PARANAGUA
INFRAESTRUTURA - RECUPERAÇÃO DE VIAS URBANA DO MUNICIPIO

OBRA PROJETO SINALIZAÇÃO VIARIA - VIAS URBANAS EM C.A.U.Q - 5.108,60 m.
Rua Soldado Lauro Martins Bitencourt - Matricula n. 577/2001 - Via Coletora - (Vila Paranaguá)

CONTEÚDO PLANTA // CORTE // DETALHES // MEIO FIO // LOCALIZAÇÃO // QUADRO RESUMO

AUTOR DO PROJETO
ENGº RUY JOSÉ RIBEIRO
CREA-PR 18.036-D
ENGº ILDEIVAN DA SILVA JUNIOR
CREA-PR 134.584-D
PROPRIETÁRIO
MUNICÍPIO DE PARANAGUÁ
PREFEITO - MARCELO ELIAS ROQUE

DATA	ESCALA	DESENHO		PRANCHA
AGOSTO/2017	INDICADA	Ruy	ÁREA PVTO: 49.727,71 m² EXTENSÃO: 5.108,60 m	12